2013
Klaipėda

LANGŲ MONTAVIMAS ŠILTINIMO SLUOKSNYJE

Laikiklis nesukuria šalčio tiltelio

Stiklo pluošto medžiagos šilumos laikumo koeficientas tik W/m^2 0,32

Paprasta naudoti

Laikiklį tvirtinamas į visas statybines medžiagas pritaikius konkrečiai medžiagai skirtus tvirtinimo elementus

Nesukuria bunkerio efekto

Nesukuriamas šalčio tiltelis tarp lango ir angokraščio;
Langai arčiau išorės, nelieka “bunkerio efekto”

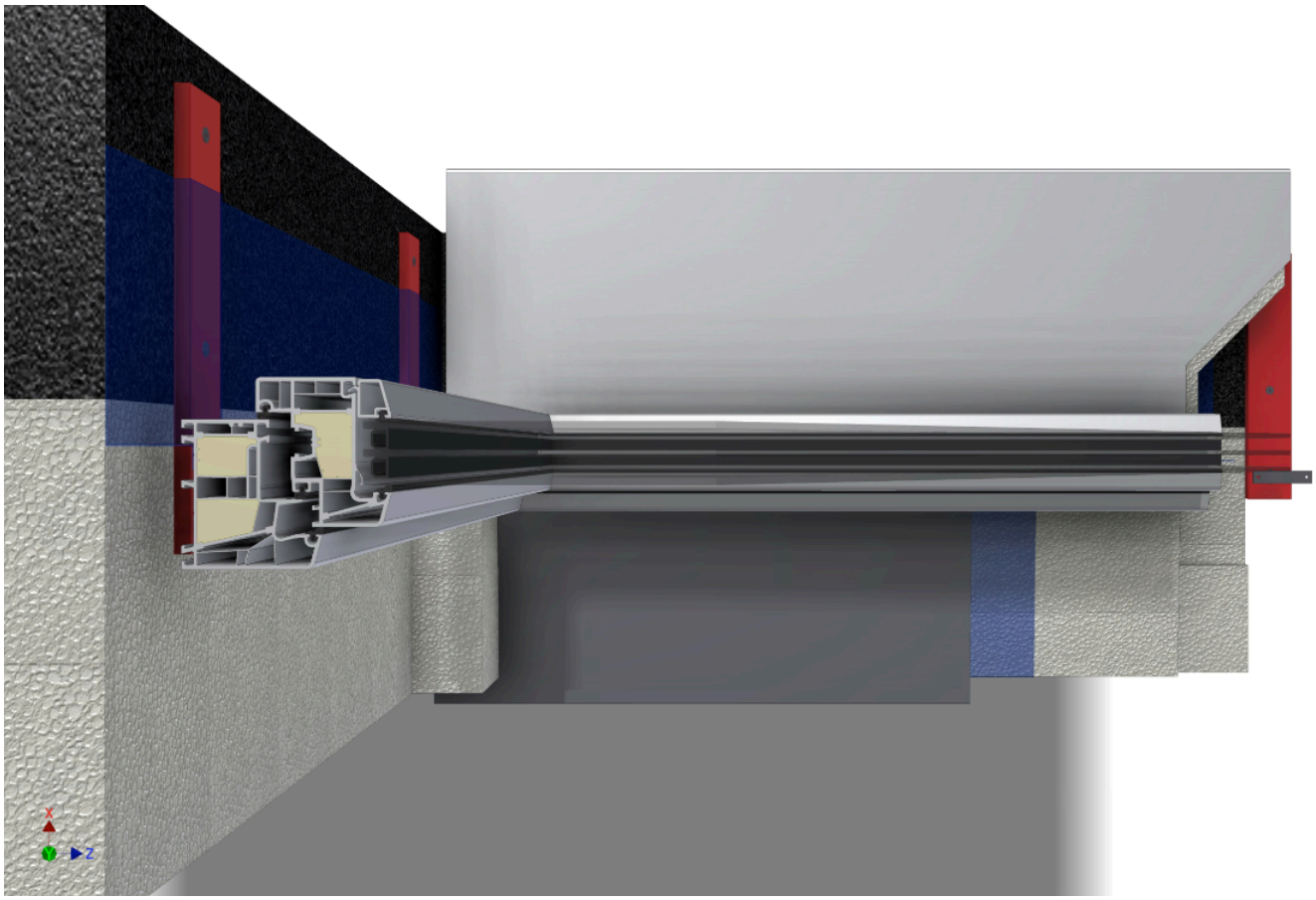

Laikiklis iš stiklo pluošto skirtas langų ir durų montavimui į šiltinimo sluoksnyje turi vokiečių Passivhaus instituto bandymų protokolą. Protokolas apima taškinio šalčio tiltelio tyrimą skirtingomis sąlygomis. Nustatyta, kad per vieną laikiklį energijos nuostolis yra nuo 0,0011 iki 0,0007 W/m^2

Šilumos energijos nuostolis per laikiklį yra individualaus skaičiavimo rezultatas. Ištiriamas lango montavimas į šiltinimo sluoksnį prie skirtingų šiltinimo medžiagų bei jų storių. Kartu tirta ir lango išnešimo gylis į šiltinimo sluoksnį. Dažniausiai Lietuvoje naudojamų laikiklių šilumos laidumo koeficientas yra 0,0009 W/m^2.

Statinės laikiklio savybės tirtos VGTU Statinių, konstrukcijų ir medžiagų labaratorijojeir.

Passivhaus Institut

septyni langai

NACIONALINĖ PASYVAUS NAMO ASOCIACIJA

Lango tvirtinimo laikikliai

Svarbu tvirtinant langus, duris išvengti šalčio tiltelių susidarymo montavimo zonoje.

*Laikikliai neturi sukelti čalčio tiltelio per save:

*Laikiklis privalo būti atsparus korozijai, dėl rasos taške esančios drėgmės:

*Privalu turėti galimybę langus tvirtinti betkurioje šiltinimo sluoksnio vietoje.

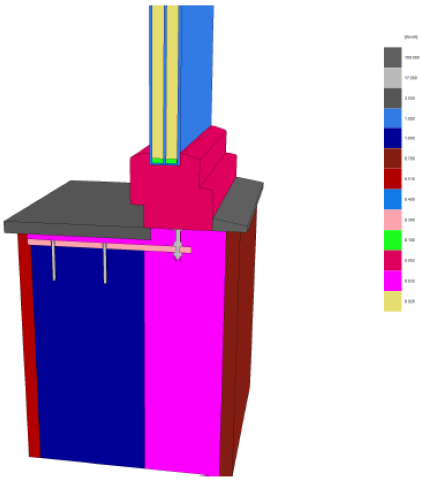

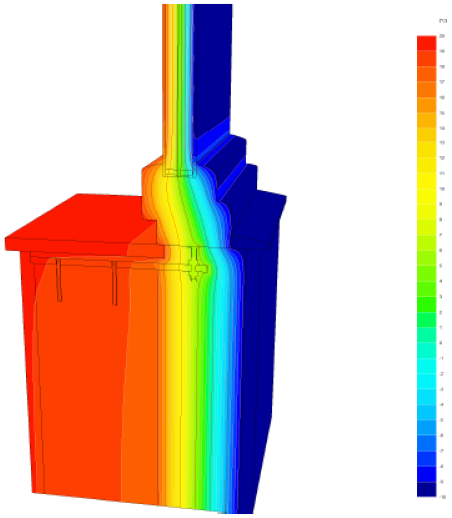

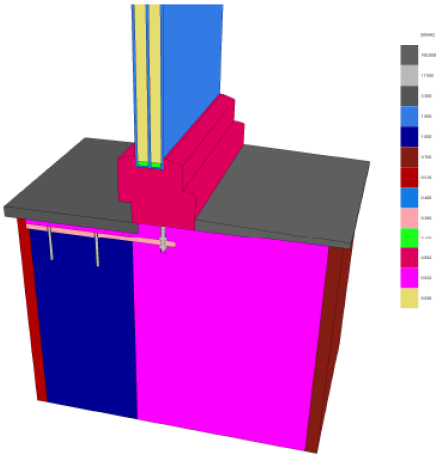

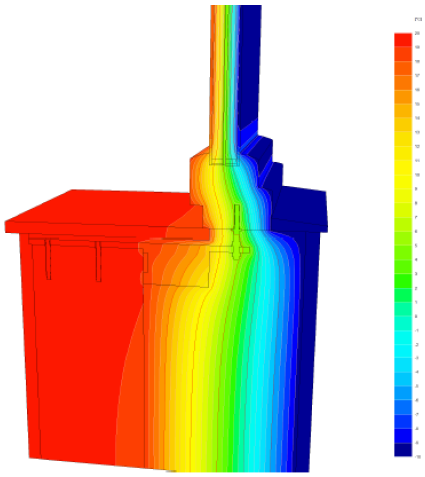

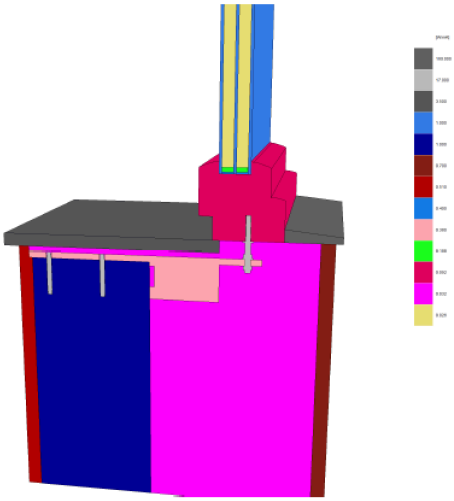

Bendra taisyklė – langai ir durys montuojami į šiltinimo sluoksny. Langai ir durys išstumti į šiltinimo sluoksnį sudaro prielaidas storiau apšiltinti angokraščio zoną, ko pasekoje išlaikoma aukštesnė vidinių paviršių temperatūra – taupoma energija. Teisingas tvirtinimas eliminuoja šalčio tiltelio susidarymą tarp lango/durų rėmo bei angokraščio kartu rėmas netampa savotišku tramplinu šalčiui į sieną.

Laikiklis

Laikiklis pagamintas iš stiklo pluošto kurio šilumos laidumo koeficientas 0,32 (W/m^2).

Pritaikymas

Turimi sprendimai leis montuoti gaminius tiek iki apšiltinimo, tiek ir po to kai apšiltinimas yra baigtas. Laikiklių įvairovė leidžia sumontuoti langus betkurioje šiltinimo sluoksnio vietoje.

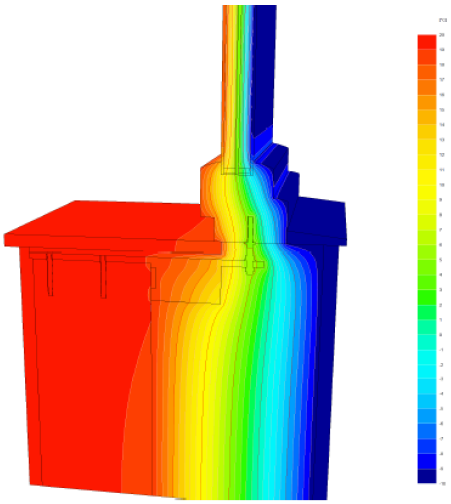

Laikiklis yra skirtas langų ir/arba durų rėmų tvirtinimui pastato sienų angose, šiltinimo sluoksnyje, būtent reguliuojamam langų, durų montavimui. Įtaisas pasižymi ypatingai mažu šilumos laidumo koeficientu ir galimybe reguliuoti langųs, duris po montavimo eksploatacijos metu.

Privalumas yra tai, kad laikiklis yra pritaikytas naudojimui ir tuomet kai sieno atitvaros yra baigtos - kai nešančioji siena pastatyta, apšildyta, baigta. Srieginis elementas leidžia atlikti montavimo, reguliavimo darbus iš stiklinimo pusės. Taip pat, pageidaujant paliekama galimybė reguliuoti langų, durų poziciją jų eksploatacijos metu.

Kokybiškas langų ir durų montavimas turi labai didelę įtaką energijos taupymui. Montavimo specialistai teigia, jog šiuolaikinio lango privalumai 80 procentų priklauso nuo to, kaip kvalifikuotai buvo atlikti lango montavimo darbai ir kokiomis medžiagomis jis buvo užsandarintas, kokiomis laikančiosiomis detalėmis jis yra įtvirtintas.

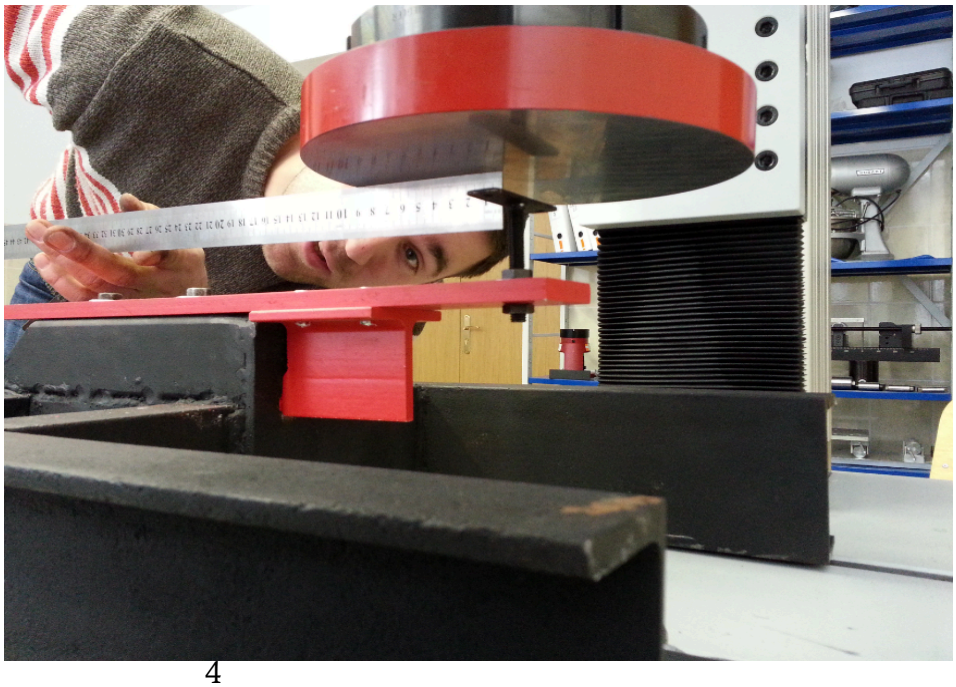

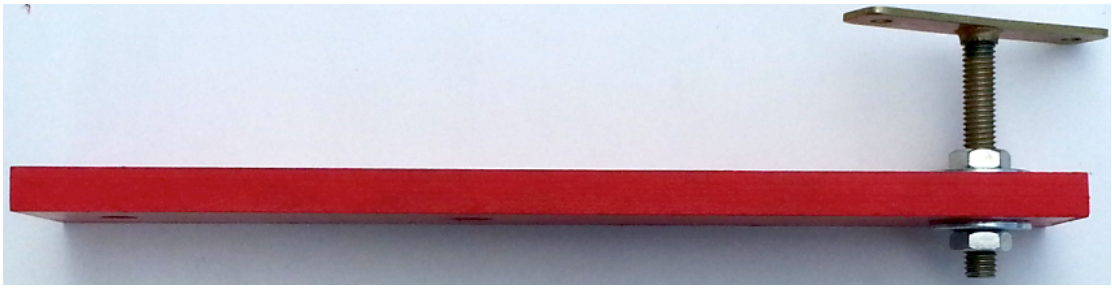

Standartinis laikiklis su srieginiu elementu ir fiksuota lentynėle. Langai montuojami prieš šiltinimo sluoksnio įrengimą.

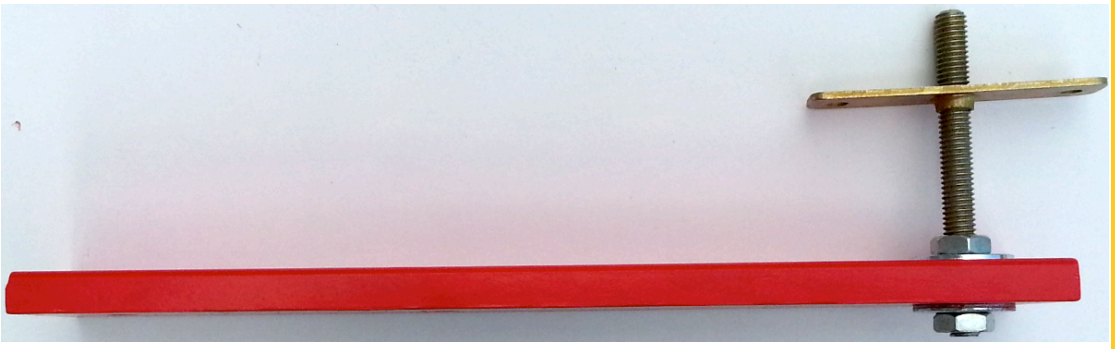

Standartinis laikiklis su srieginiu elementu ir nefiksuota lentynėle. Langai montuojami po šiltinimo sluoksnio įrengimo.

Standartinis laikiklis su srieginiu elementu ir fiksuota lentynėle. Langai montuojami prieš šiltinimo sluoksnio įrengimą.

Laikiklis su mažaja atrama. Srieginis elementas ir fiksuota lentynėle. Langai montuojami prieš šiltinimo sluoksnio įrengimą.

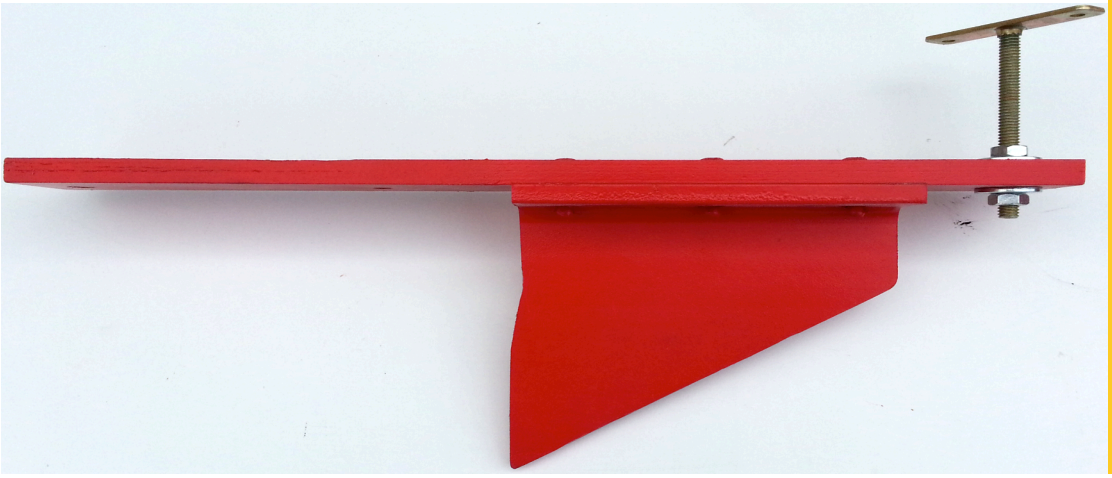

Laikiklis su didžaja atrama. Srieginis elementas ir fiksuota lentynėle. Langai montuojami prieš šiltinimo sluoksnio įrengimą.

Laikikliai modeliuojami kiekvienam projektui atskirai. Stiklo pluošto juostos (laikiklio) ilgis parenkama pagal srieginiam elementui tenkančia apkrovą ir tvirtinimo galimybes į angokraštį. Atramėlės tipas (mažoji ar didžioji atramėlė) ir ilgis priklauso nuo to kiek srieginis elementas atitrauktas nuo nešančiosios sienos ir apkrovos tenkančios srieginiam elementui. Srieginis elemento ilgis priklauso nuo projektuojamo atstumo (60, 80, 100mm) tarp rėmo ir angos. Srieginio elemento lentynėlė gali būti dviejų tipų: fiksuota (kuomet langai montuojami iki apšiltinimo), ir nefiksuota (kuomet langai montuojami po to kai apšiltinimas yra įruoštas).

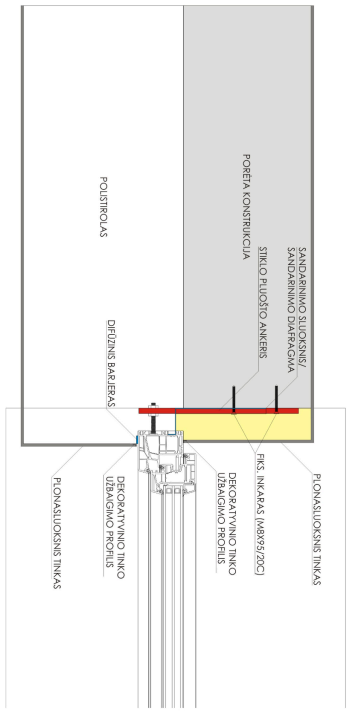

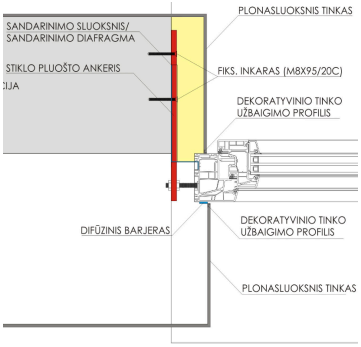

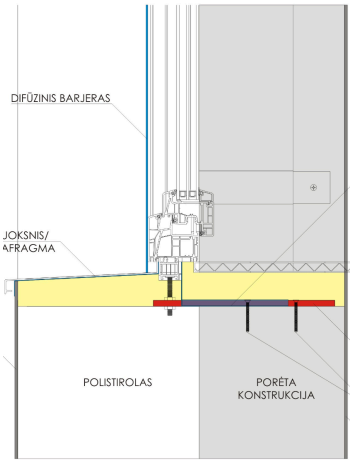

“Ant durniaus” sumontuoti langai nieko gero neduos ☺ , langų montavimas yra rimtas ir atsakingas darbas. Reikia naudoti kokybiškas medžiagas ir darbus atlikti kruopščiai.

mob: 861560692 Šilutės pl 27., Klaipėda
info@septynilangai.lt www.septynilangai.lt